ENSKA
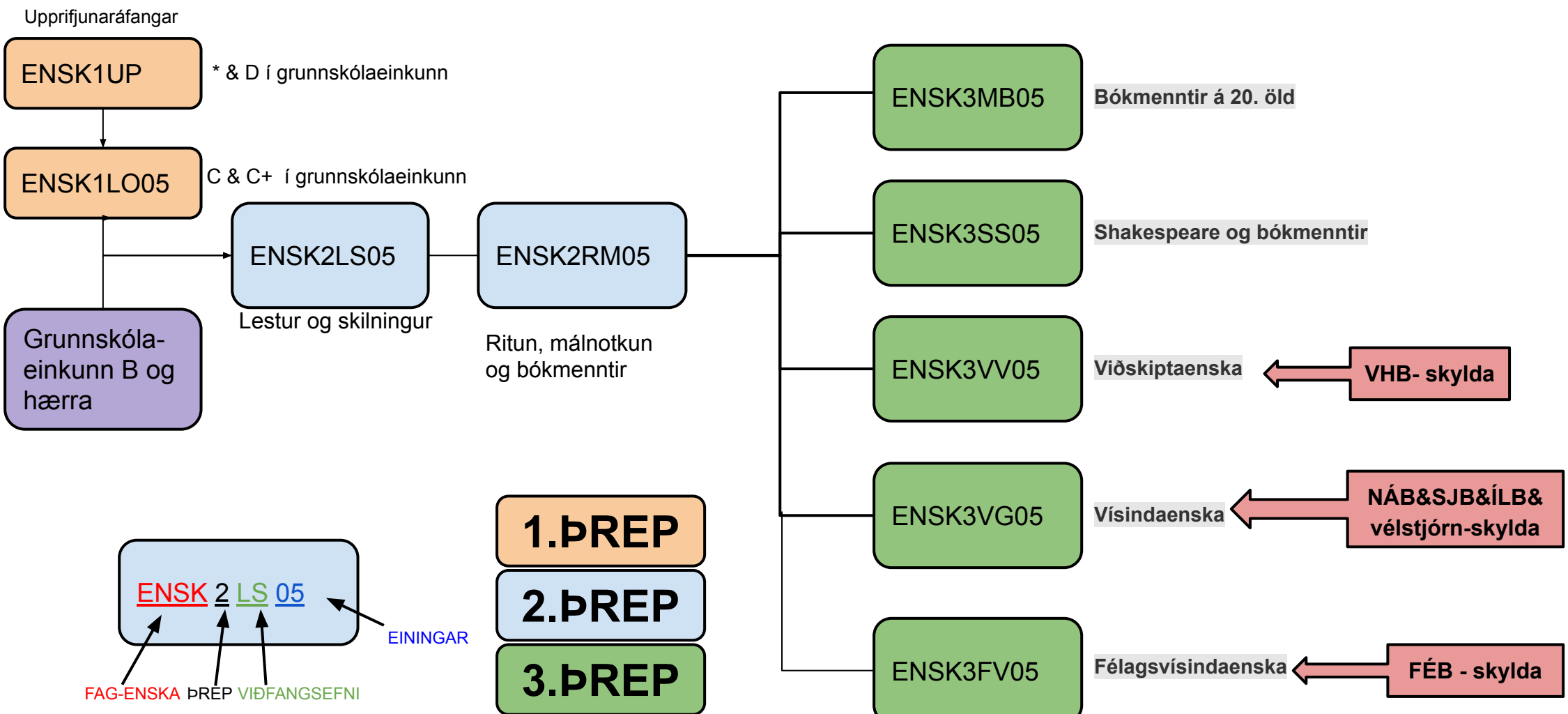
Athuga skal að ekki er víst að allir 3.þreps áfangar séu í boði á öllum önnum